（旧札幌市型） Ⅱ号マンホール

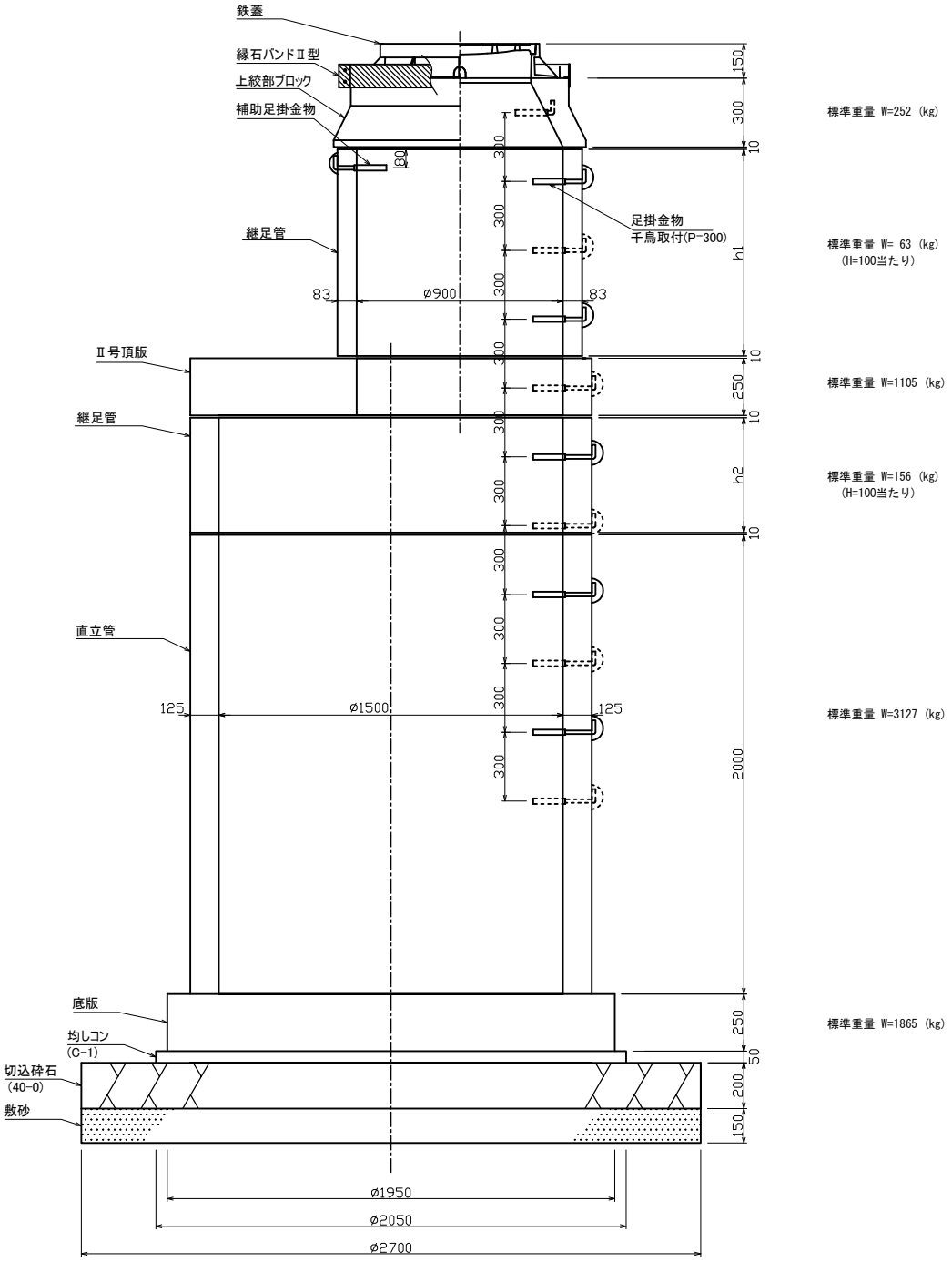

検　図			設計・製図	尺度	年月日
				1/30	
（旧札幌市型） Ⅱ号マンホール				製　品　図	
T.U.A 東陽上村アドバンス株式会社				図面番号	05 - 12 - 00000(2)